Motorregelventil in Dreiwegeform mit Faltenbalgabdichtung, Ausführung mit Schweißenden EN-GJS-400-18-LT, PN 16 / 25, DN15-150

Gehäuse: EN-GJS-400-18-LT Dreiwegeform
geeignet für Wärmeträgeröl, vorzugsweise als Mischventil
(Verteilventileinsatz siehe Blatt 038990)
Nenndruckstufen: PN16, PN25
Baulänge nach DIN EN 558, Grundreihe 1
Spindelabdichtung: VA-Faltenbalg, doppelwandig
und Sicherheitsstopfbuchse
Innenteile aus Niro, Sitze geschraubt
Regelcharakteristik: linear
Stellverhältnis: 30:1 (bis 50:1)
Leckrate: < 0,01% Kvs

Gehäuse-Sonderausführung:
Schweißenden ähnlich DIN EN 12627
(Auf Anfrage mit angeschweißten Stahl-Rohrstücken)

Antrieb: mit integrierter Handnotverstellung
und lastabhängiger Endlagen- Abschaltung
Schubkraft: Normalausführung 2000 N

Leistungsaufnahme:		12 VA
Alternativ:	4000 N /	28 VA (Typenzusatz ...c)
	5500 N /	28 VA (Typenzusatz ...d)
Netzanschluss:	230V/50...60Hz	
Optional:	115V/50...60Hz, 24V/50...60Hz, 24VDC	

Betriebsart nach DIN EN 60034-1: S1 – 100%
Schutzart nach DIN EN 60529: IP65

Zusatzausstattungen, Sonderausführungen**:**
Zus. Endschalter lastabhängig (siehe Blatt 49e)
Zus. Signalschalter wegabhängig (siehe Blatt 49w)
Widerstandsferngeber (siehe Blatt 49f)
Integrierter Stellungsregler (siehe Blatt 49sr)
Integrierter Prozessregler (siehe Blatt 49r)
Stellungsrückmeldung 4-20mA / 0-10V
Antriebsheizung (auf Anfrage)
Sonderstellzeiten (auf Anfrage)
Reduzierte Kvs- Werte (auf Anfrage)

Bestelltext:
Motorregelventil in Dreiwegeform mit Mischkegel
EN-GJS-400-18-LT, PN . ., DN . ., Kvs . . .
Ausführung mit Schweißenden
Spindelabdichtung mit Faltenbalg
Netz . . ., Schließdruck . . . bar
Listen-Nr.: PN16: 461 **4** . . -69fs ., PN25: 461 **5** . . -69fs .
Zusatzausstattung: . . .

Druck-Temperatur-Zuordnung nach DIN EN 1092-2:

bei:		-10...50	100	150	200	250	300	350	°C
PN16	EN-GJS-400-18-LT	16	16	15,5	14,7	13,9	12,8	11,2	bar
PN25	EN-GJS-400-18-LT	25	25	24,3	23	21,8	20	17,5	bar

DN	**Listen-Nr.**		**Kvs**	**Hub**	**Stellzeit**	**Schließdruck*** (bar)		
	PN 16	PN 25	m³/h	mm	sec	2000N	4000N	5500N
15	461 400-69fsa	461 500-69fsa	4	20	66	25,0		
20	461 401-69fsa	461 501-69fsa	6,3	20	66	25,0		
25	461 402-69fsa	461 502-69fsa	10	20	66	25,0		
32	461 403.-69fsa	461 503.-69fsa	16	20	66	17,3	25,0	
40	461 404.-69fsa	461 504.-69fsa	25	20	66	10,8	25,0	
50	461 405.-69fsb	461 505.-69fsb	40	20	66	6,6	16,0	23,0
65	461 406.-69fsb	461 506.-69fsb	63	30	99	3,4	9,1	13,3
80	461 408.-69fsb	461 508.-69fsb	100	30	99	2,0	5,8	8,6
100	461 410.-69fsb	461 510.-69fsb	160	30	99	1,1	3,5	5,4
125	461 412.-69fsc	461 512.-69fsc	230	35	116		2,1	3,3
150	461 415.-69fsc		330	38	126		1,3	2,1

** = höhere Schließdrücke und größere DN auf Anfrage*

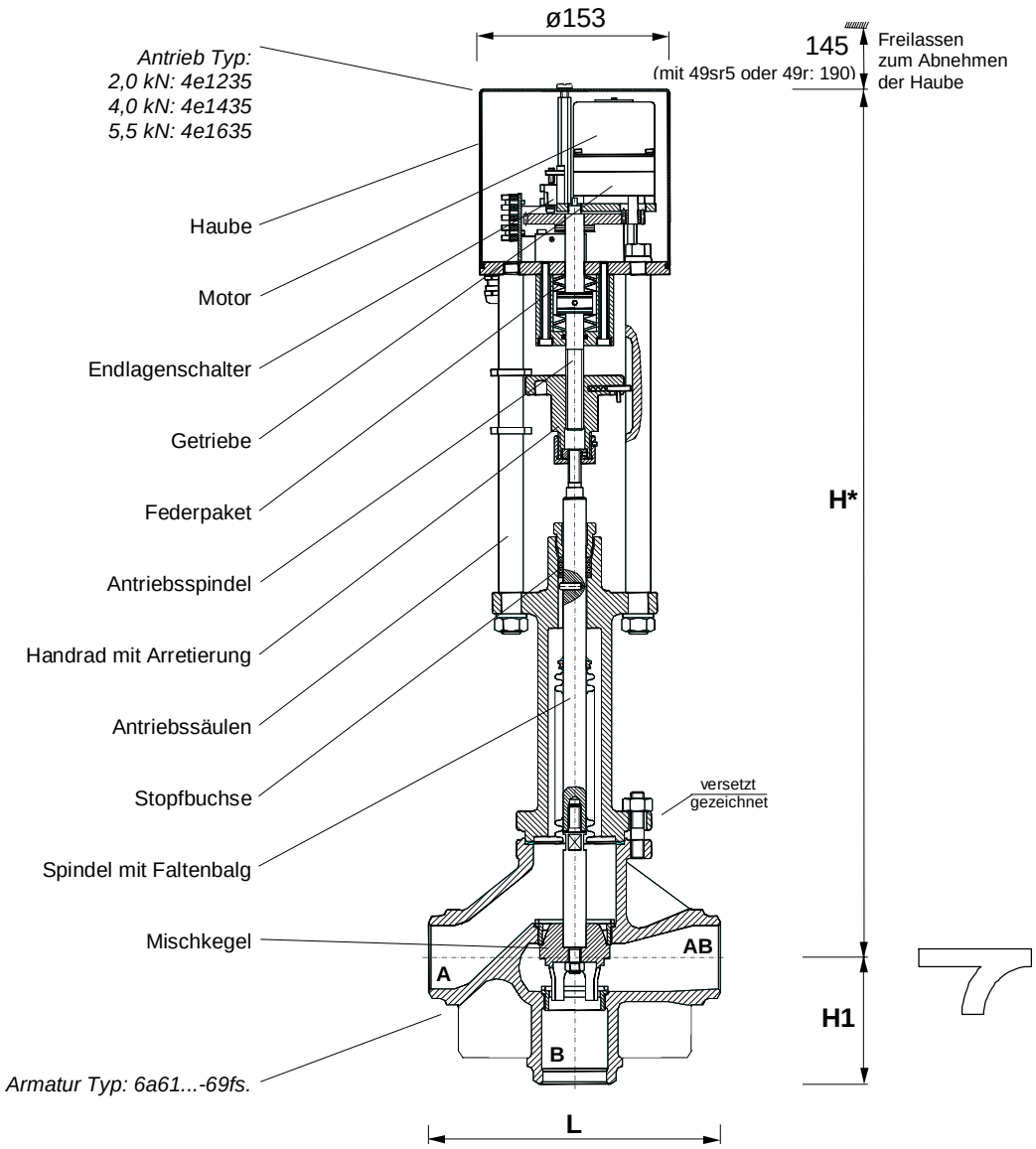

DN	15	20	25	32	40	50	65	80	100	125	150
Höhe H*	661	675	669	676	681	683	813	814	821	924	940
Stutzenmaß H1	65	70	75	80	90	100	120	130	150	200	210
Einbaulänge L	130	150	160	180	200	230	290	310	350	400	480
Gewicht kg	15	16	17	20	21	24	42	46	60	113	134

** = bei Antrieben mit Stellungsregler 49sr5 oder Regler 49r erhöht sich die Bauhöhe um 45mm*
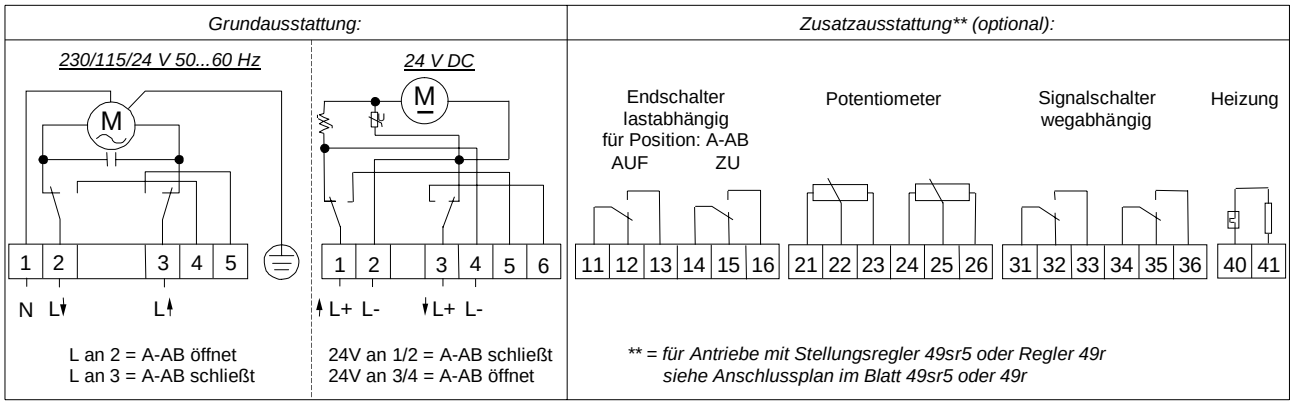
Elektrischer Anschluss: